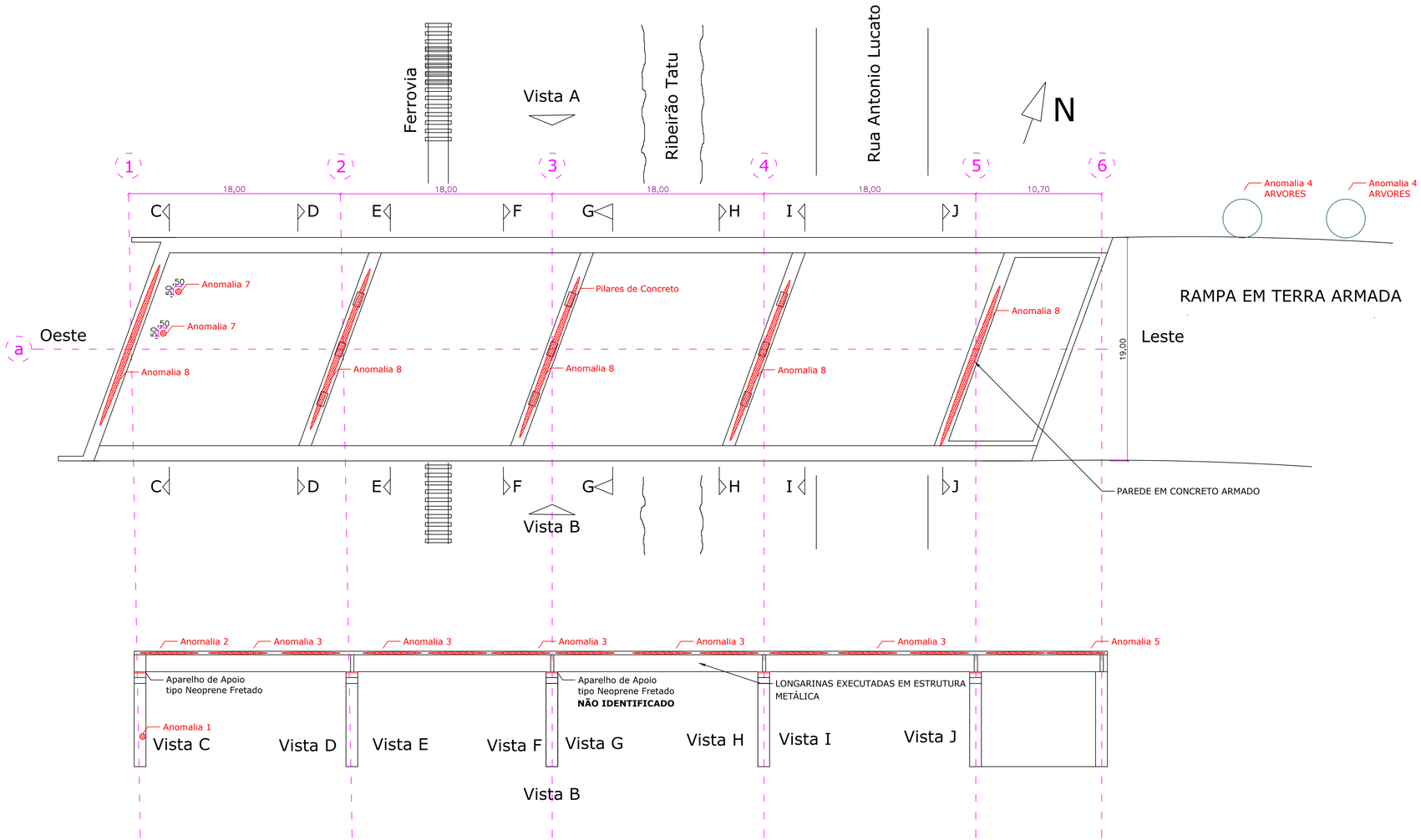

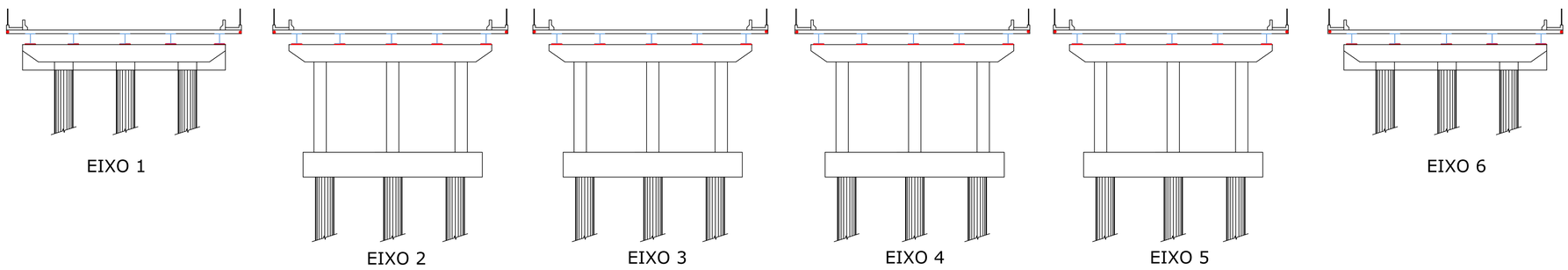

PREFEITURA MUNICIPAL DE LIMEIRA RUA PREF. DR. ALBERTO FERREIRA, 179, CENTRO - CEP 13481-900			Secretaria S.O.S.P. SECRETARIA DE OBRAS E S. PÚBLICOS Tel: (19) 3404-9793 tecnico.dsd@limeira.sp.gov.br	
OBRA : RESTAURAÇÕES NO VIADUTO FRANCISCO D'ANDREA				
LOCAL : AV LARANJEIRAS COM RUA SETE DE SETEMBRO - LIMEIRA-SP				
ASSUNTO: RESTAURAÇÕES NO VIADUTO FRANCISCO D'ANDREA		ESCALA(S): 1/200	ÁREA(S): ——	DATA: OUT/2021
NÚMERO DO ORÇAMENTO: ——	AUTOR DO PROJETO: ENGº NICOLA MANIS RODRIGUES ART:	DEPARTAMENTO:	DESENHISTA:	FOLHA Nº: 01